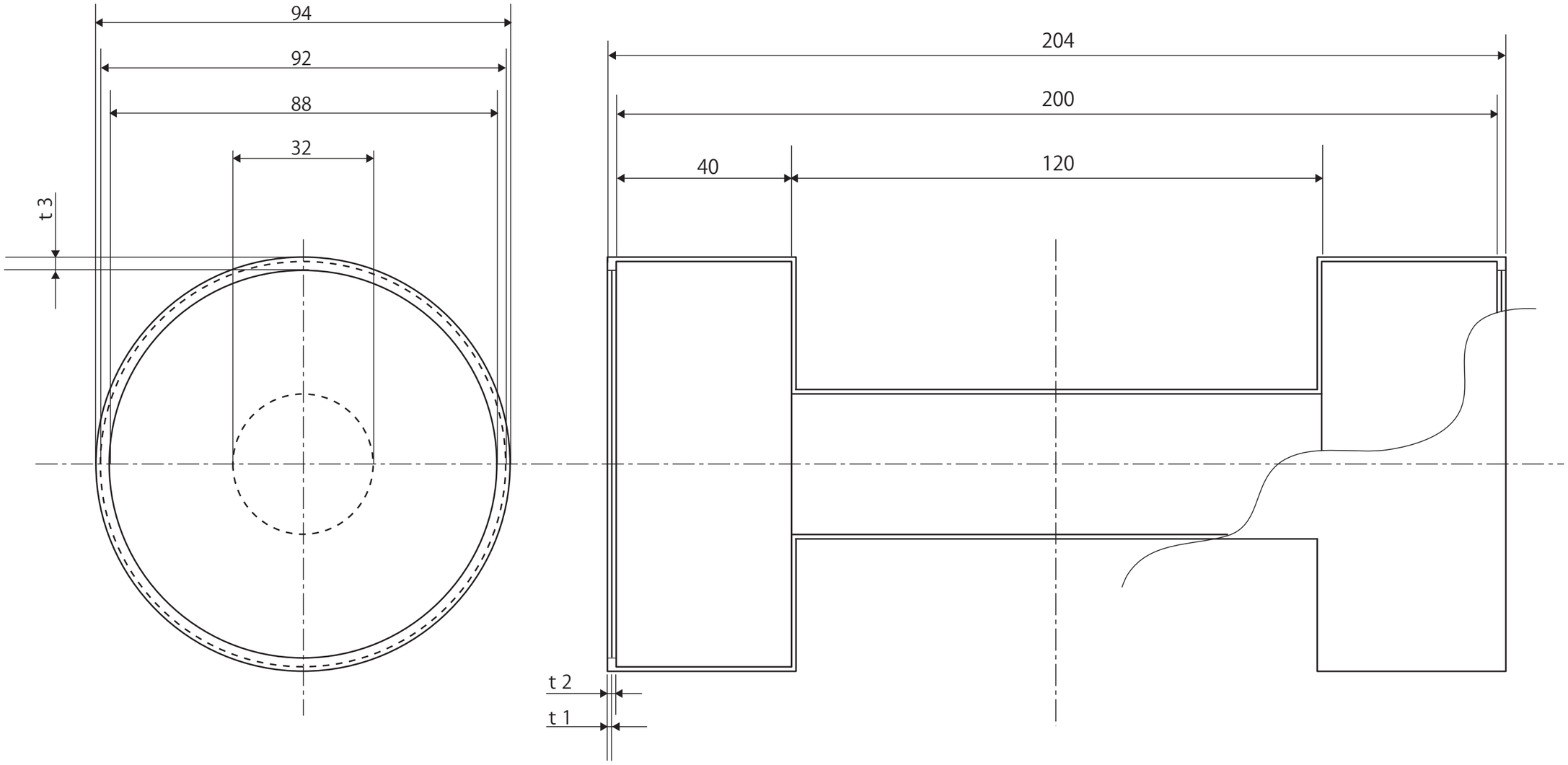

ダンベル　5kg	S=1/1	TOLOKA