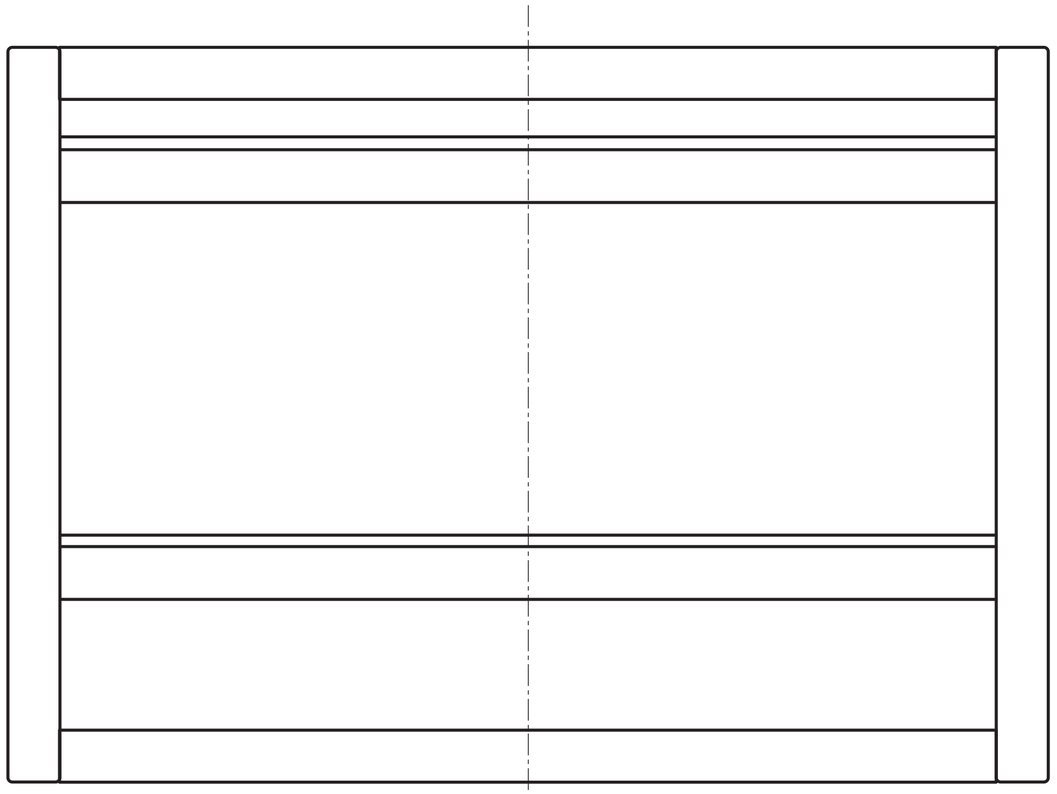

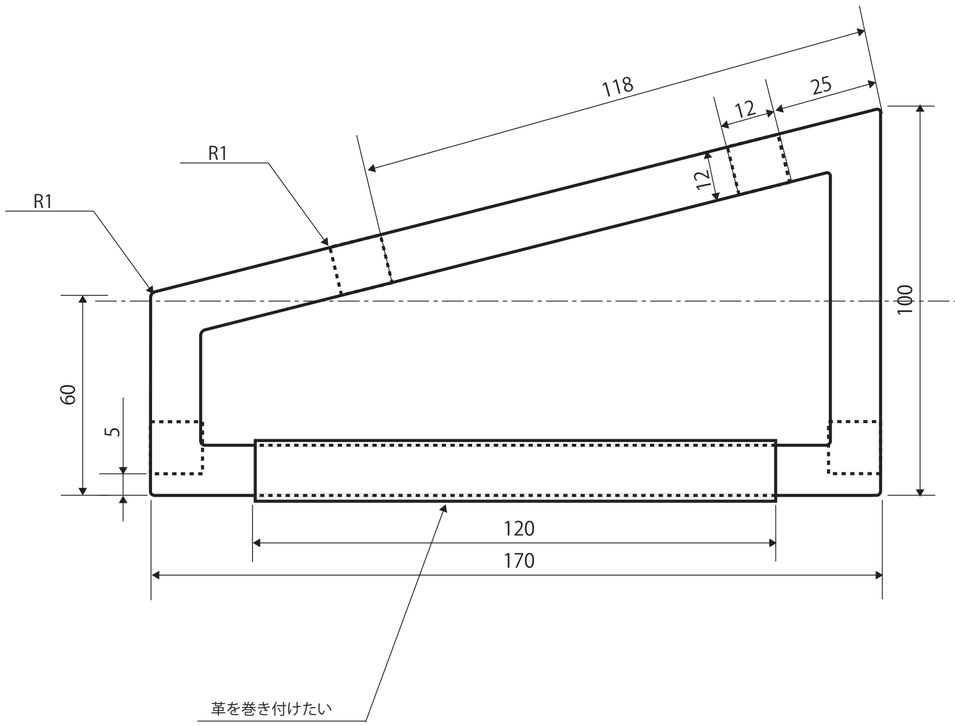

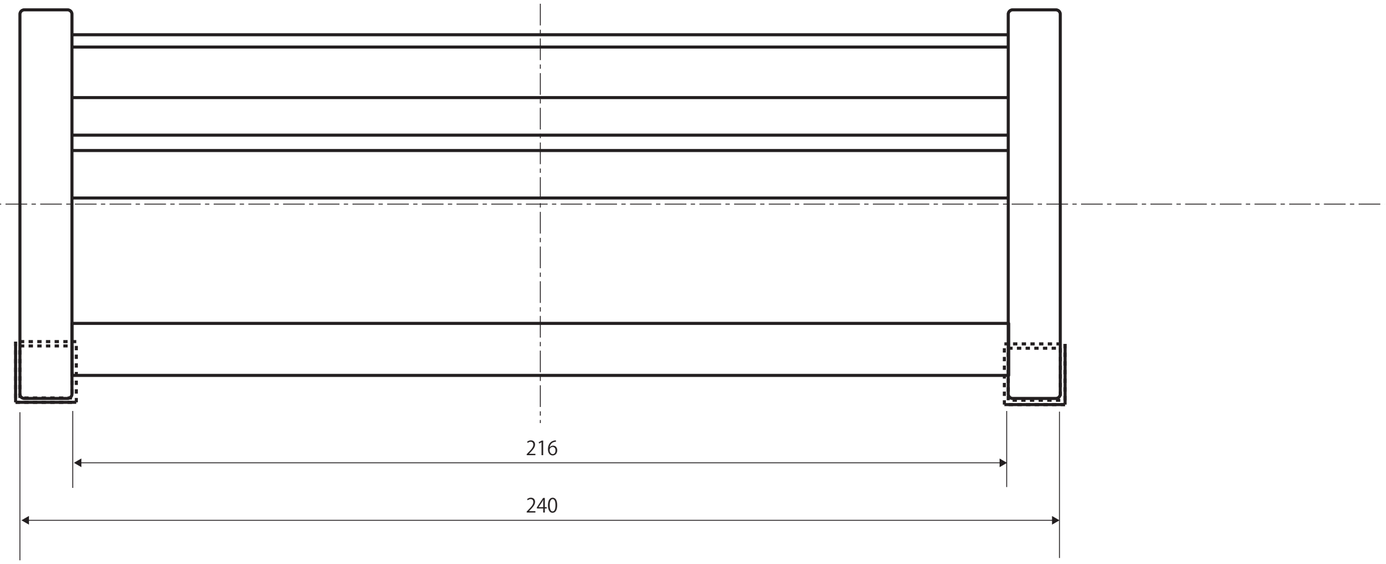

ラック	S=1/1	TOLOKA