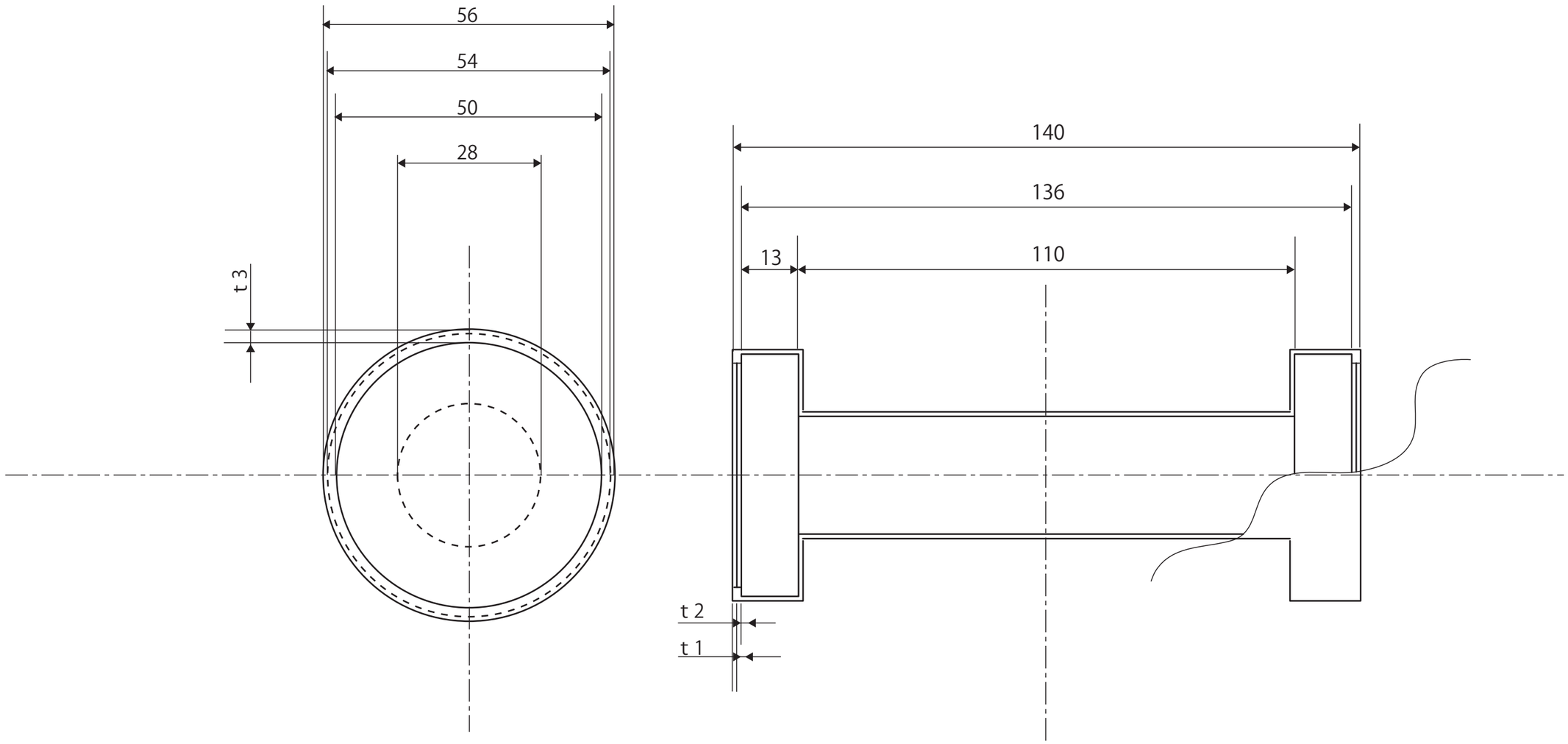

ダンベル　1kg	S=1/1	TOLOKA